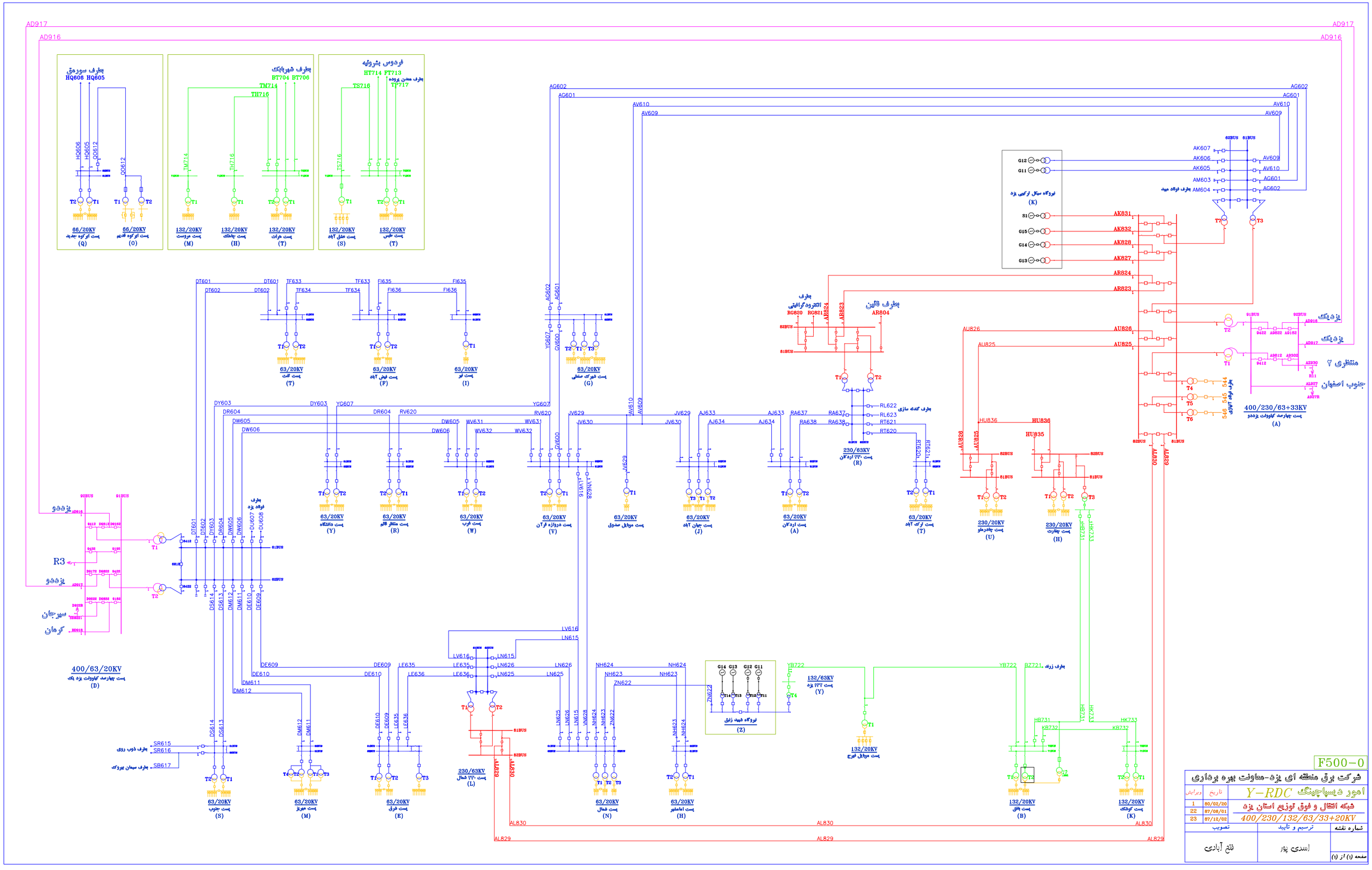
AD917
AD916
بطرف سورمق
HQ606 HQ605
66/20KV
پست اکرکوه جدید
(Q)
66/20KV
پست اکرکوه قدیم
(O)
بطرف شهربابک
BT704 BT706
TM714
TH716
132/20KV
پست مروست
(M)
132/20KV
پست چاهک
(H)
132/20KV
پست خرات
(T)
فردوس بشرویه
HT714 FT713
بطرف معدن پروده
TT717
TS716
132/20KV
پست معلق آباد
(S)
132/20KV
پست طبس
(T)
AG602
AG601
AV610
AV609
62BUS 61BUS
AK607
AK606
AK605
AM603
AM604
بطرف فرودگاه
G12
G11
فرودگاه سیمل ترکیبی یزد
(K)
S1
G15
G14
G13
AK831
AK832
AK828
AK827
AR824
AR823
بطرف
اتصال گرانیتی
RG620 RG621
AR824
AR823
بطرف قائن
AR804
AU826
AU825
HU836
HU835
91BUS
92BUS
یزدیک
یزدیک
منتظری ۲
جنوب اصفهان
400/230/63+33KV
پست چهارصد کیلوولت یزدجو
(A)
DT601
DT602
TF633
TF634
FI635
FI636
63/20KV
پست تفت
(T)
63/20KV
پست فیض آباد
(F)
63/20KV
پست نو
(I)
63/20KV
پست شهرک صنعتی
(G)
YG607
GV600
DY603
DR604
DW605
DW606
RV620
WV631
WV632
JV629
JV630
AJ633
AJ634
RA637
RA638
RL622
RL623
RT621
RT620
230/63KV
پست ۷۳۰ اردکان
(R)
63/20KV
پست دانشگاه
(Y)
63/20KV
پست منتظر قائم
(R)
63/20KV
پست شرب
(W)
63/20KV
پست دروازه قرآن
(V)
63/20KV
پست موبایل صدوق
63/20KV
پست جهان آباد
(J)
63/20KV
پست اردکان
(A)
63/20KV
پست ترک آباد
(T)
230/20KV
پست چاه‌دملو
(U)
230/20KV
پست چهارت
(H)
بطرف فرودگاه یزد
یزدیو
R3
یزدیو
سیرجان
گرمان
400/63/20KV
پست چهارصد کیلوولت یزد یک
(D)
DE609
DE610
LE635
LE636
DM611
DM612
DS614
DS613
LV616
LN615
LN626
LN625
NH624
NH623
ZN622
VN628
AL829
AL830
230/63KV
پست ۷۳۰ شمال
(L)
فرودگاه شهید زارعی
(Z)
G14 G13 G12 G11
132/63KV
پست ۱۴۷ یزد
(Y)
YB722
BZ721
بطرف زرند
132/20KV
پست موبایل فورج
SR615
SR616
SB617
بطرف ذوب روی
بطرف سیمان بهروک
63/20KV
پست جنوب
(S)
63/20KV
پست هوزنگ
(M)
63/20KV
پست شرق
(E)
63/20KV
پست شمال
(N)
63/20KV
پست امامشهر
(H)
132/20KV
پست بافق
(B)
132/20KV
پست کوشک
(K)
HB731
HK733
KB732
F500-0
شرکت برق منطقه ای یزد-معاونت بهره برداری
امور دیسپاچینگ Y-RDC
شبکه انتقال و فوق توزیع استان یزد
400/230/132/63/33+20KV
ویرایش
تاریخ
1 80/02/20
22 87/08/01
23 87/12/02
شماره نقشه
ترسیم و تایپ
اسدی پور
تصویب
فتح آبادی
صفحه (1) از (1)